NOVY Scheda tecnica

7848|01

Cappa da parete
Vision 120 cm
Nero

EAN 5414425103966

Etichetta Energetica

▪ Classe di efficienza luminosa (LEhood)	A

Funzioni e caratteristiche

▪ Metodo di controllo	Comandi Touch
▪ Livelli di potenza	3 + power
▪ Ripristino automatico della potenza (minuti)	6
▪ Motore	Integrato
▪ Isolante fonoassorbente	Integrato
▪ Riciclo	Standard, Monoblock
▪ Funzione InTouch	Opzionale
▪ Auto stop	▪
▪ Spegnimento ritardato (minuti)	30
▪ Numero di filtri antigrasso	2
▪ Filtro antigrasso	7830020
▪ Indicatore di pulizia dei filtri antigrasso	▪
▪ Indicatore di pulizia dei filtri di riciclo	▪

Dimensioni

▪ Dimensioni del prodotto in modalità aspirante (LxPxHmin-Hmax) (mm)	1198 x 426 x -
▪ Dimensioni del prodotto in modalità filtrante (LxPxHmin-Hmax) (mm)	1198 x 426 x 517 - 517
▪ Distanza (Hmin-Hmax) tra cappa e piano di cottura a induzione (mm)	500 - 750
▪ Distanza (Hmin-Hmax) tra cappa e piano di cottura a gas (mm)	650 - 750
▪ Distanza (Hmin-Hmax) tra cappa e piano di cottura elettrico (mm)	500 - 750
▪ Posizionamento condotto di uscita	Sopra

Illuminazione

▪ Tiplogia di luci funzionali	Led
▪ Illuminazione regolabile in intensità	-
▪ Soft-ON/OFF	-
▪ Assorbimento totale delle luci funzionali (W)	4
▪ Colore delle luci funzionali	2700

Volume d'aria e rumorosità

▪ Volume d'aria senza canalizzazione (m^3/h)	800
▪ Volume d'aria alla velocità 1 (m^3/h)	124
▪ Volume d'aria alla velocità 2 (m^3/h)	196
▪ Volume d'aria alla velocità 3 (m^3/h)	394
▪ Volume d'aria alla velocità massima (m^3/h)	490
▪ Pressione sonora alla velocità 1 (dB(A)) / Potenza sonora alla velocità 1 (dB(A))	35 / 45
▪ Pressione sonora alla velocità 2 (dB(A)) / Potenza sonora alla velocità 2 (dB(A))	45 / 55

Volume d'aria e rumorosità

▪ Pressione sonora alla velocità 3 (dB(A)) / Potenza sonora alla velocità 3 (dB(A))	56 / 66
▪ Pressione sonora alla velocità massima (dB(A)) / Potenza sonora alla velocità massima (dB(A))	60 / 70

Caratteristiche tecniche

▪ Assorbimento massimo (W)	200
▪ Voltaggio (V)	220-230
▪ Frequenza (Hz)	50
▪ Lunghezza del cavo elettrico (m)	1,3
▪ Assorbimento in modalità stand-by (Ps) (W)	0.29
▪ Peso netto (kg)	38

Disegno tecnico

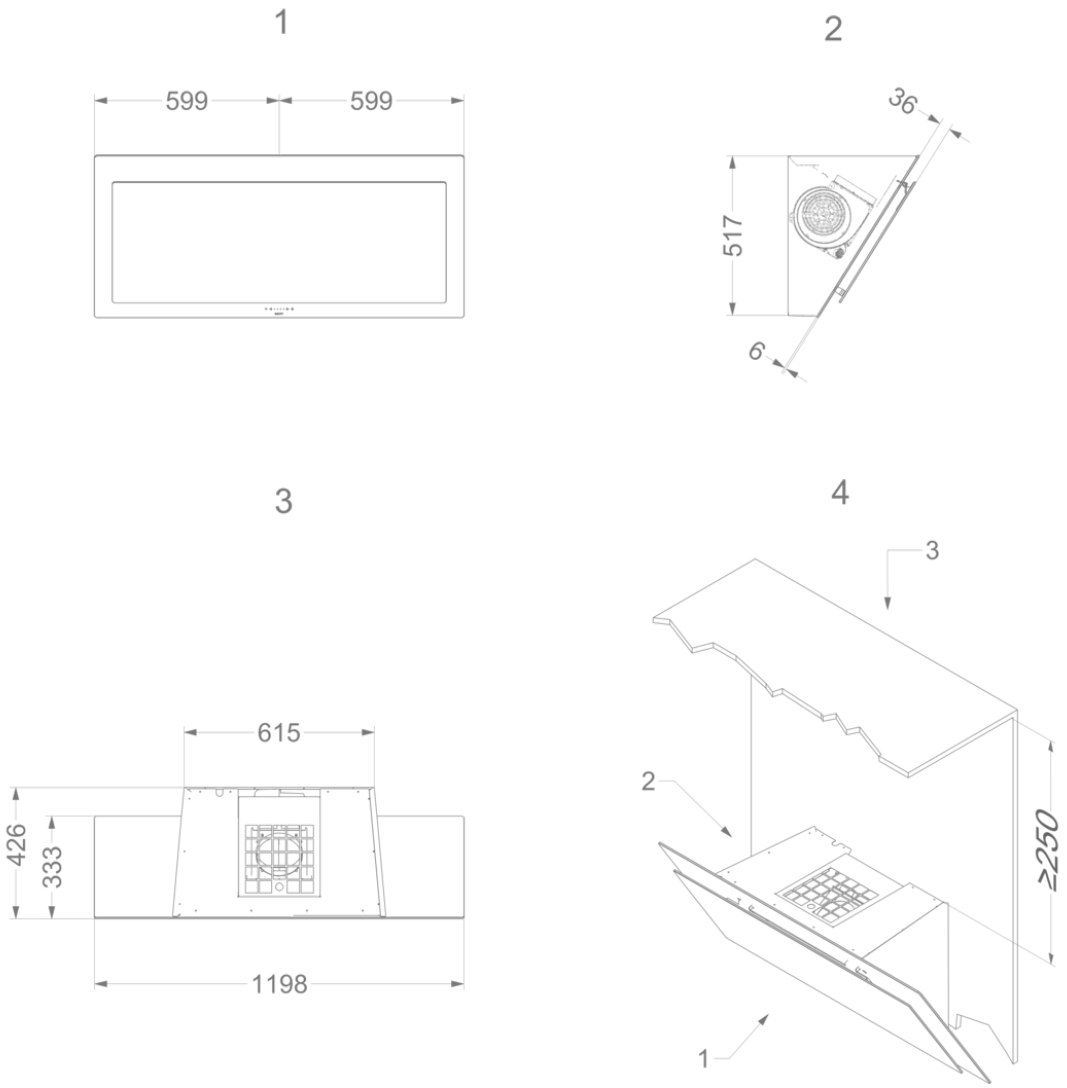

Kit per illuminazione esterna

990021	Kit per telecomando (InTouch)

Curva di efficienza